A-A

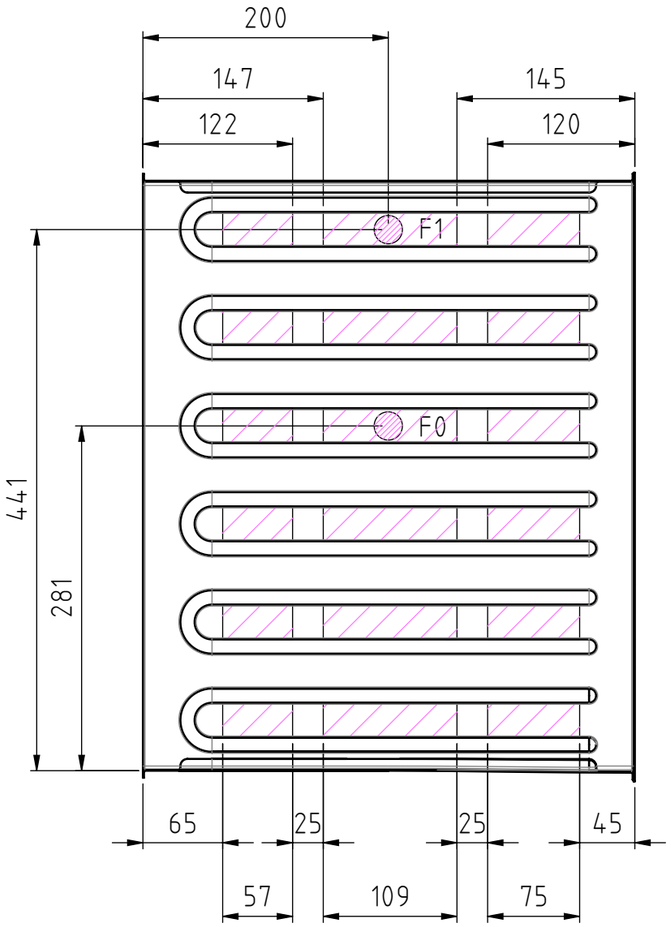

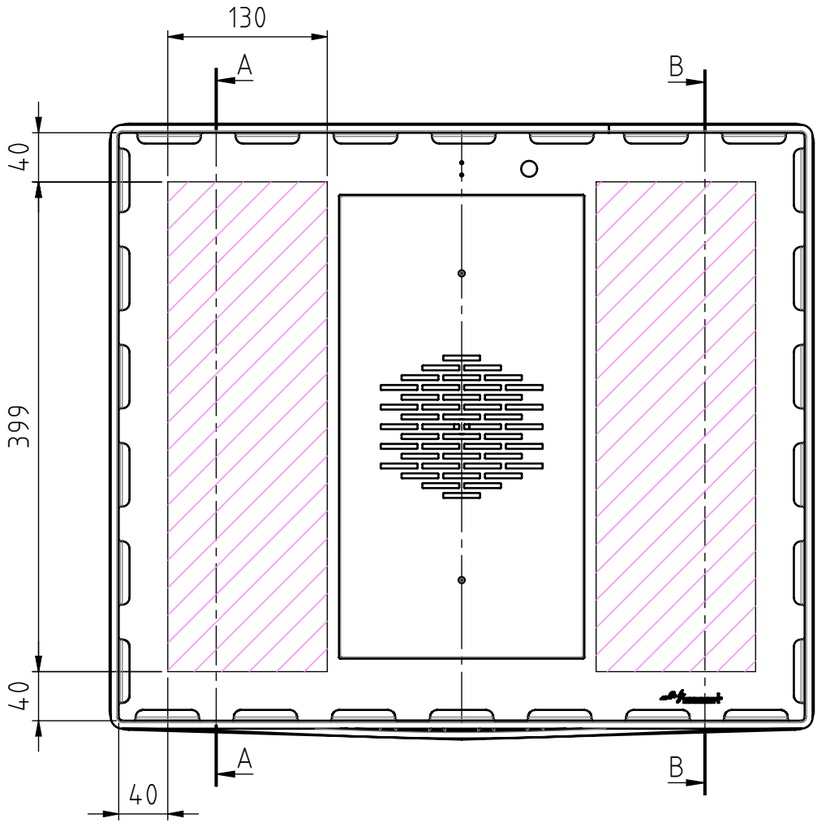

B-B

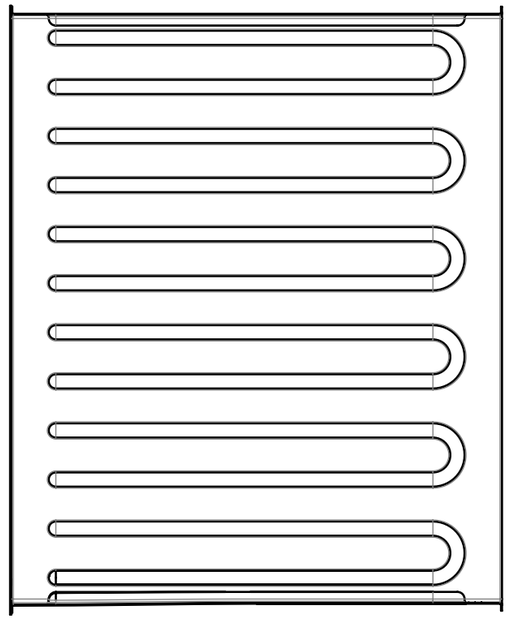

Area for entryports

Standard entryports (Ø23)

Geprüft KL "A "

Verwendung / usage: Zubehoer				Diese Zeichnung darf ohne unsere Genehmigung weder vervielfältigt noch dritten Personen zugänglich gemacht werden. Änderungen vorbehalten!	It is neither allowed to copy this drawing nor to make it available to third persons without permission. Subject to change!	Maßstab/ scale 1:5	Gewicht/ weight 19398.49 g	Toleranz nach/ applicable tolerance DIN 2768 mK	
						Werkstoff/material			
-	-	-	-		Datum:	Name:	Benennung/description: Entryports		
-	-	-	-	Erstellt	18.07.2013	kopp			
-	-	-	-	Geändert	25.04.2014	kopp			
-	-	-	-	Geprüft	07.05.2014	oster			
-	-	-	-	Freigabe					
-	-	-	-	memmert GmbH+Co.KG Postfach 1720 D-91107 Schwabach			Zeichnungsnummer/drawing number: D32189	Artikelnummer/item number: B32189	Blatt/sheet: 1/1 A3
-	-	-	-						
-	Erstausgabe	22.08.2013	kopp						
A	Bezugshinweise hinzu	25.04.2014	kopp				Zeichnungsversion: 14	Artikelversion: 7	
Zust:	Änderung:	Datum:	Name:				Ers. f.:	Ers. d.:	

Geräte	ICP
Größen	110