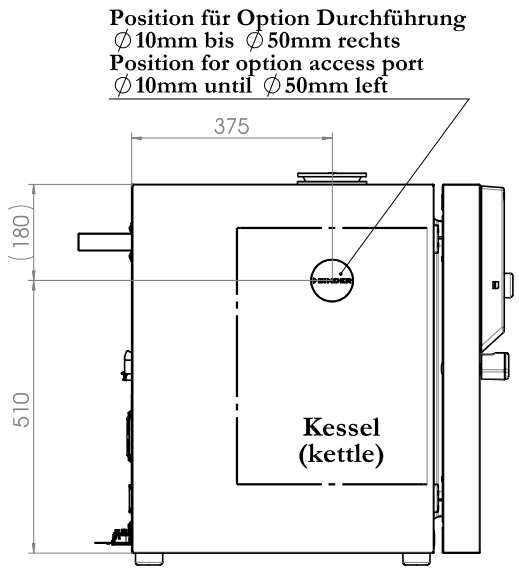

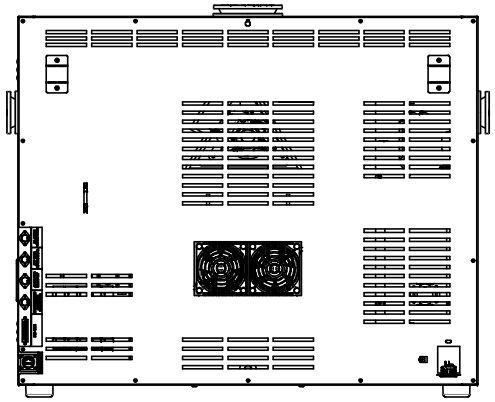

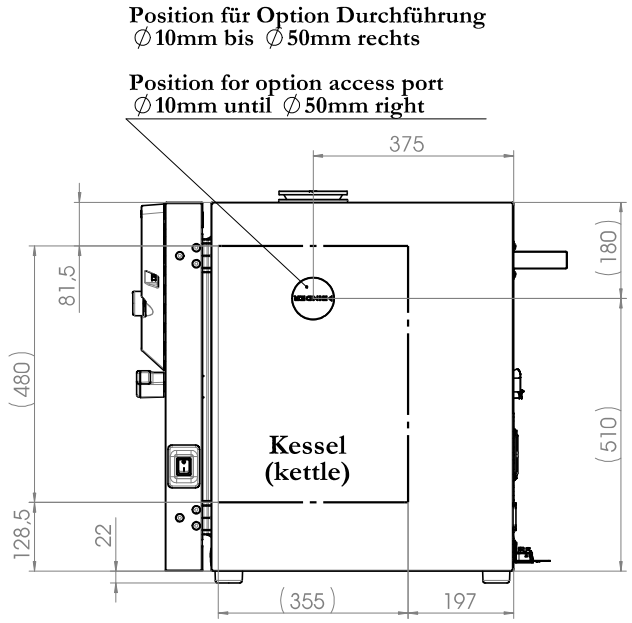

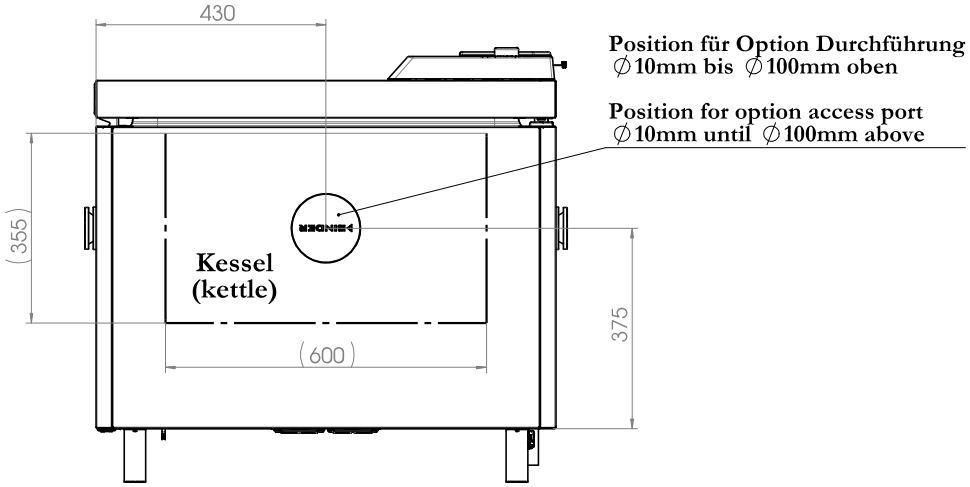

		Allgemeintoleranzen ISO 2768-mK Tolerierung gemäss ISO 8015		Werkstück-kanten ISO 13715	Maßstab:1:12	Blechdicke: mm
					BINDER	Im Mittleren Ösch 5 78532 Tuttlingen
				Datum	Name	Benennung: KT 115 (E6)
			Bearb.	24.06.13	EMI	
			Gepr.			Bezeichnung: (230V) Peltier
			Norm			
			Werkstoff:			Zeichnungsnummer: 9020-0209
			Halbzeug:			
Zust.	Änderung	Datum	Name	Gewicht: 180235,29 g		Blatt 3 von 3